SHOFU INC.

Sublite V

Lampa wstępnie polimeryzacyjna dla pracowni technicznych

CE 03:2014-03

INSTRUKCJA STOSOWANIA

WPROWADZENIE

Dziękujemy za wybranie lampy polimeryzacyjnej Solidilite V. Poniższa instrukcja zawiera potrzebne informacje do prawidłowej obsługi lampy i codziennego bezpiecznego użytkowania.
Należy zapoznać się z instrukcją, aby czerpać maksymalne zyski z funkcjonowania i zapewnić trwałość urządzenia.
Zalecamy zachować instrukcję na przyszłość.

Uwagi

- Żadny fragment tego dokumentu nie może być kopiowany lub powielany w jakiejkolwiek innej formie.
- Niektóre informacje zawarte w tym dokumencie mogą być nieaktualne, ze względu na udoskonalenie produktu.
- Informacje w tym dokumencie mogą podlegać zmianie bez wcześniejszego poinformowania.
- Wszystkie potrzebne zagadnienia zostały uwzględnione w trakcie przygotowywania tego dokumentu. Jednak, jeśli zostaną zauważone jakieś braki lub zrodzą się pytania, prosimy o kontakt z SHOFU Dental.
- W przypadku braku stron lub błędów, prosimy o kontakt z lokalnym przedstawicielem SHOFU Dental w celu wymiany na pełny dokument.
- SHOFU Dental naprawi urządzenie i jego oprogramowanie w przypadku wystąpienia problemów w trakcie okresu gwarancyjnego. Jednak firma nie ponosi odpowiedzialności za uszkodzenia wynikające z uszkodzenia mechanicznego urządzenia.

WSKAZANIA

Wstępna polimeryzacja kompozytów do odbudowy poza jamą ustną umożliwiająca zachowanie pożądanego kształtu podczas tworzenia uzupełnienia protetycznego.

- Um eine optimale Polymerisation des vorpolymerisierten Materials zu Wstępnie utwardzone materiały muszą zostać utwardzone w odpowiednich dla nich urządzeniach dla uzyskania optymalnego utwardzenia.
- Lampa Sublite V nie jest zalecana do polimeryzacji materiałów opakerowych.

1. Informacje bezpieczeństwa

Ważne jest zapoznanie się z poniższymi terminami, aby używać urządzenia w bezpieczny sposób.

OSTRZEŻENIA I UWAGI

Ważne informacje o bezpieczeństwie są umieszczone pod hasłem “OSTRZEŻENIE” lub “UWAGA”. Definiuje się je następująco:

⚠ **Ostrzeżenie**
Wskazuje na potencjalnie niebezpieczną sytuację, która jeśli nie zostanie przerwana, spowoduje poważne obrażenia lub śmierć.

⚠ **Uwaga**
Wskazuje na potencjalnie niebezpieczną sytuację, która jeśli nie zostanie przerwana, spowoduje średnie/małe obrażenia lub uszkodzenie urządzenia.

Ten znak wskazuje na potencjalnie niebezpieczną sytuację, która jeśli nie zostanie przerwana, spowoduje oparzenia.

UWAGI I ADNOTACJE

Uwagi i adnotacje użyte w tej instrukcja są zawarte poniżej.

Uwaga
Wskazują na potencjalnie błędne funkcjonowanie, które może zaistnieć, jeśli informacja zostanie zignorowana.

Adnotacja
Dodatkowe informacje ułatwiające pracę.

INSTALACJA I PODŁĄCZENIE

⚠ **Ostrzeżenie**

- Należy zapewnić uziemienie gniazdka. Spięcie w urządzeniu może powodować porażenie prądem lub pożar.
- Zawsze należy korzystać z dołączonego kabla zasilającego. Stosowanie innych kabli zasilających może spowodować pożar.
- Należy trzymać z dala od źródeł zapłonu, aby uniknąć pożaru lub eksplozji.
- Należy chronić przed płynami lub wysoką wilgotnością, aby uniknąć spięcia, porażenia prądem lub pożaru.

⚠ **Uwaga**

- Należy stosować zalecane napięcie. Odpowiednie napięcie zasilania należy wybrać za pomocą przełącznika wyboru napięcia, aby uniknąć pożaru lub rażenia prądem.
- Należy używać wyłącznie jednego gniazdka, zapewniającego odpowiednie zasilanie, aby uniknąć przeciążenia obwodu.
- Jeśli zasilanie jest niedostateczne, gniazdko przegrzeje się i może dojść do pożaru lub porażenia prądem.
- Należy pracować wyłącznie w temperaturze pokojowej (5-40 °C / 41-104 °F). Upewnić się, że nie doszło do kondensacji, aby uniknąć porażenia prądem.
- Nie używać w zapylonej przestrzeni. Upewnić się, że wtyczka jest czysta i podłączyć do gniazdka. Cząsteczki brudu/kurzu w kontakcie z iskrą mogą spowodować pożar.
- Umieścić urządzenie na płaskiej i stabilnej płaszczyźnie, która wytrzyma ciężar urządzenia. Pozostawić minimum 20cm (8 inch) przerwy po każdej stronie i 30cm (12 inch) od góry urządzenia.
- Jeśli nie zostanie zapewniona odpowiednia przestrzeń dla oddawania ciepła, urządzenie przegrzeje się i doprowadzi do kopcenia lub pożaru.

OBSŁUGA

⚠ **Ostrzeżenie**

- Nigdy nie dotykać wtyczki mokrymi rękoma, aby uniknąć porażenia prądem.
- Nigdy nie wystawiać urządzenia na działanie płynów, aby uniknąć porażenia prądem, spięcia lub pożaru.

⚠ **Uwaga**

- Zawsze należy przestrzegać Wskazówek Dotyczących Użytkowania w niniejszej Instrukcji. Jeśli urządzenie nie będzie eksploatowane zgodnie ze Wskazówkami Dotyczącymi Użytkowania, może to spowodować spadek wydajności urządzenia.
- Nie należy patrzeć bezpośrednio na światło, ponieważ może to uszkodzić wzrok.
- Przewód zasilający odłączać delikatnie, unikać szarpania przewodu, ponieważ może to uszkodzić instalację, powodując porażenie prądem, obrażenia lub poparzenie.
- Nigdy nie niszczyć przewodu, nie używać nadmiernej siły, ani nie kłaść ciężkich przedmiotów na kablu. Uszkodzenie kabla zasilającego może spowodować porażenie prądem.
- Wyłączyć urządzenie po automatycznym zatrzymaniu się wentylatora. Odłączyć urządzenie, jeśli nie będzie używane przez dłuższy czas. Zniszczenie instalacji może powodować porażenie prądem lub pożar.
- Nie dotykać filtru ciepła z przodu lampy, aby uniknąć obrażeń lub oparzenia.
- Nie zbliżać rąk zbyt blisko intensywnego światła, aby nie ulec poparzeniu,
- Zawsze używać urządzenia z filtrem ciepła. Nie stosować potłuczonego filtra, ponieważ może być to szkodliwe dla oczu wystawionych na działanie światła.
- Nie blokować, nie dotykać ani nie zatrzymywać wentylatora. Wnętrze urządzenia nie będzie odpowiednio chłodzone i może to spowodować ryzyko pożaru. Nie dotykać ani nie wkładać przedmiotów do wentylatora w trakcie jego pracy, aby uniknąć obrażeń.
- W przypadku dymu lub niespotykanego zapachu, natychmiast zaprzestać używania, aby uniknąć porażenia prądem lub pożaru.
- Nie używać urządzenia, jeśli spadło ze stołu. Lampy halogenowe, okienko podglądu i filtry, itd. mogły zostać uszkodzone, co może powodować obrażenia. Może to także powodować dymienie lub pożar.
- Nie używać w innym celu niż wymienione we Wskazaniach.

CZYSZCZENIE I SPRAWDZANIE KONTROLNE

⚠ **Ostrzeżenie**

- Podczas sprawdzania, czyszczenia lub wymiany lamp i bezpieczników, zawsze należy wyłączyć urządzenie. Odczekać, co najmniej 10 min, upewnić się, że urządzenie wystygło całkowicie, aby uniknąć porażenia prądem, oparzenia, pożaru lub uszkodzeniem lamp.
- Nigdy nie rozmontowywać, naprawiać ani nie modernizować, aby wymienić lampy i bezpieczniki. Nie prawidłowe złożenie lub naprawa mogą spowodować nieprawidłową pracę i stwarzać ryzyko porażenia prądem lub pożaru.
- Stosować wyłącznie oryginalne lampy i bezpieczniki. Stosowanie lamp i bezpieczników innych niż te wymienione w specyfikacji urządzenia może powodować obrażenia, porażenie prądem lub pożar z powodu nieprawidłowego funkcjonowania lamp lub obwodów.
- Gniazdko należy trzymać delikatnie podczas instalacji lub wymiany lamp, aby uniknąć porażenia prądem lub pożaru.
- Lampę należy zamontować w bezpieczny sposób. Jeśli nie będzie ona zamontowana w bezpieczny sposób, może to spowodować pożar.

2. Opakowanie i nazwy części

JEDNOSTKA GŁÓWNA

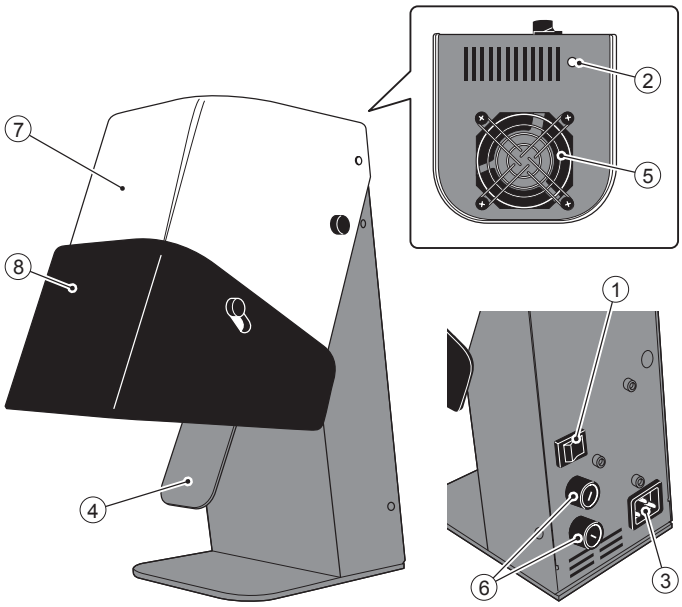

① Przełącznik główny (I: ON / ○: OFF)
② Kontrolka lampy
③ Gniazdko
④ Włącznik one-touch
⑤ Wentylator
⑥ Puszka bezpieczników
⑦ Pokrywa
⑧ Osłona

ELEMENTY DODATKOWE

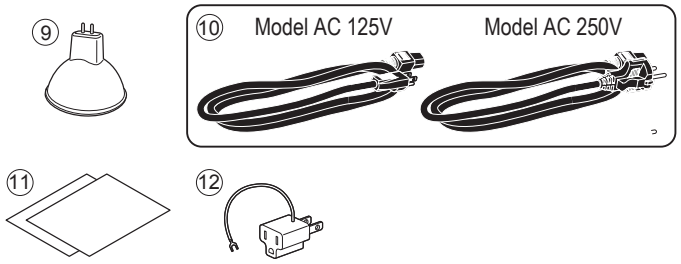

⑨ Lampa halogenowa
⑩ Kabel zasilający (dla modelu AC125V lub modelu AC250V)
⑪ Instrukcja obsługi
⑫ Adapter

* ⑩ **Kabel zasilający:** Tylko jeden kabel zasilający (wyłącznie dla modelu AC125V lub modelu AC250V) jest zalecany.
* ⑫ **Adapter:** Do użytku wyłącznie w Japonii.

3. Instalacja i podłączenie

UMIEJSCOWIENIE

- Aby zapewnić bezpieczne użytkowanie, należy umieścić urządzenie w czystym, suchym, dobrze wentylowanym pomieszczeniu.
- Optymalne środowisko (temperatura i wilgotność) jest opisane w sekcji “8. dotyczącej specyfikacji“.
- Umieścić urządzenie na płaskiej i stabilnej płaszczyźnie, która wytrzyma ciężar urządzenia. Pozostawić minimum 20cm (8 inch) przerwy po każdej stronie i 30cm (12 inch) od góry urządzenia. Nie kłaść żadnych przedmiotów wokół gniazdka.

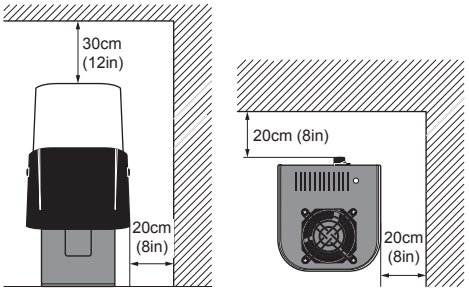

INSTALACJA LAMPY

1. Wyłączyć i odłączyć urządzenie.
2. Odkręcić 3 śruby, które mocują pokrywę urządzenia ①. Delikatnie zdjąć pokrywę, jak pokazuje strzałka ②.
3. Usunąć osłonki z uchwytów lampy i gniazdek.
4. Ostrożnie umieścić końce lampy w gniazdkach ③.
5. Nacisnąć dźwignię ④ wprowadzić lampę ⑤ zgodnie z kierunkiem pokazanym przez strzałki.

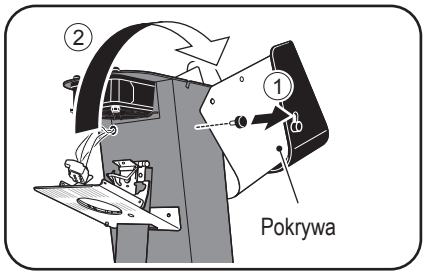

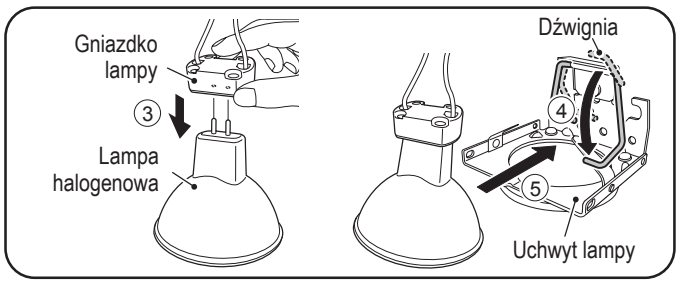

Uwaga

- Stosować wyłącznie oryginalne lampy. Stosowanie innych lamp niż oryginalne dla Sublite V może doprowadzić do niedostatecznego spolimeryzowania, spalenia żarnika lub eksplozji żarówki.
- Nie dotykać żarówki ani lustra gołymi rękoma, aby unikną adhezji tłuszczu. Jeśli żarówka zostanie zanieczyszczona jakimkolwiek olejem lub tłuszczem, może wybuchnąć z powodu dużej temperatury podczas jej pracy.
- Obchodzić się z lampami ostrożnie. Każde bezpośrednie uderzenie, włączając upadek skraca życie lampy.

6. Przymocować ponownie pokrywę śrubami.

PODŁĄCZANIE KABLA ZASILĄJACEGO

1. Upewnić się, że gniazdko zasilające jest kompatybilne z urządzeniem (Tabela 1)
2. Wyłączyć urządzenie.
3. Umieścić łącznik w gniazdku na tyle obudowy i podłączyć kabel zasilający do gniazdka z uziemieniem.

Adnotacja

Dołączony adapter jest stosowany wyłącznie w Japonii.

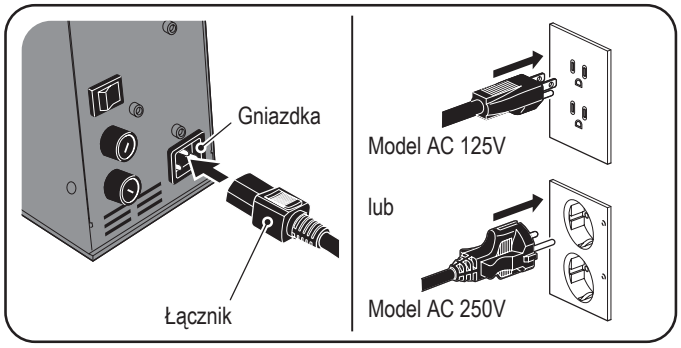

Tabela 1: Napięcie zasilania i kabel zasilający dla każdego modelu

Model	Napięcie zasilania	Kabel zasilający
AC 125V	AC 110-120V	Model AC 125V
	AC 127V	*
AC 250V	AC 200-240V	Model AC 250V

* podczas stosowania AC127V, przygotować kompatybilny kabel zasilający.

4. Instrukcja obsługi

FUNKCJE PODSTAWOWE

1. Włączyć urządzenie ①. Kontrolka lampy informuje o rozpoczęciu chłodzenia wentylatorem
2. Delikatnie trzymając uzupełnienie, nacisnąć włącznik one-touch jak pokazano na rysunku ②.

   Żarówki rozpalają się powoli (miękki start) i światło naświetla przez około 5 sekund.

   Adnotacja

   Aby utwardzać ponad 5 sekund, należy przytrzymać włącznik. Jednakże, naświetlanie może trwać około 20 sekund, a następnie lampa automatycznie się wyłączy.

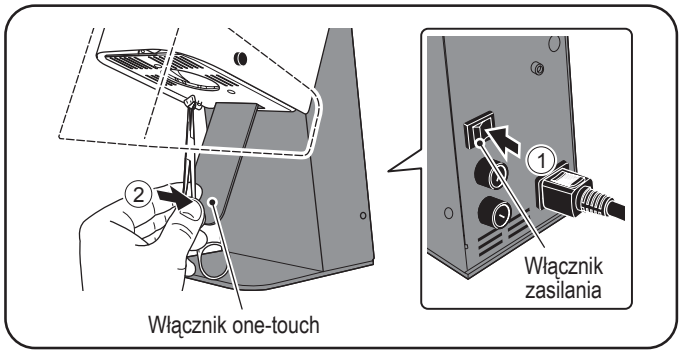

3. Umiejscowić uzupełnienie w przestrzeni naświetlania. Sprawdzić pozycję przez osłonę.

Uwaga

Nie umieszczać uzupełnienia zbyt blisko żarówek, aby uniknąć oparzeń i przywarcia żywicy do filtra ciepła.

4. Wyjąć uzupełnienie z przestrzeni naświetlania i zwolnić przycisk po zakończeniu wstępnego naświetlania.

   Adnotacja

   Należy zapoznać się z czasami naświetlania produktów „SOLIDEX” i „CERAMAGE” firmy SHOFU.

Tabela 2: Zalecany czas wstępnego naświetlania (SOLIDEX i CERAMAGE)

Czynność	Czas
Wstępne naświetlanie kompozytu C&B (Cervical, Body, Incisal etc.)	5 sekund i więcej
Wstępne naświetlanie kompozytu płynnego	5 sekund i więcej
Wstępne naświetlanie podbarwiaczy	5 sekund i więcej

5. Pozwolić na pracę wentylatora przez 3 minuty po utwardzaniu, aby upewnić się, że urządzenie ostygło całkowicie przed jego wyłączeniem.

DOPASOWANIE OSŁONY

1. Poluzować śruby przytrzymujące osłonę ①.
2. Dopasować pozycję osłony, jak pokazują strzałki ②.
3. Przykręcić śruby w pożądanej pozycji.

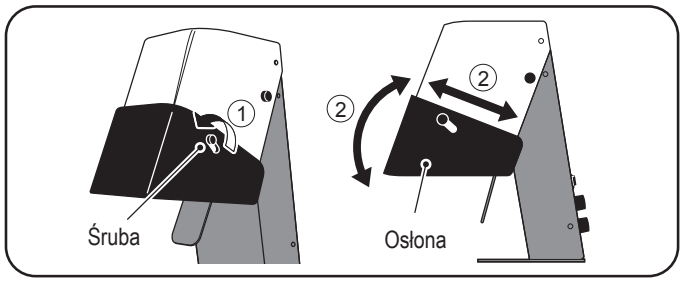

5. Konserwacja i sprawdzenie kontrolne

ŻYWOTNOŚC ŻARÓWKI

Całkowity czas świecenia żarówki wynosi około 160 godzin. Jednakże, jest to **wartość przybliżona i nie może być zagwarantowana**. Żywotność żarówki zależy od warunków użytkowania (obchodzenie się z lampami, częstotliwość i czas naświetlania, itd.).

WYMIANA LAMP

1. Wyłączyć i odłączyć urządzenie. Pozostawić na minimum10 minut i upewnić się, że urządzenie wystygło całkowicie.
2. Zdjąć pokrywę, jak opisano w sekcji ”3. Instalacja i podłączenie-Instalacja lamp“.
3. Pociągnąć dźwignię uchwytu lampy, jak pokazuje strzałka ① wyjąć lampę ②. Odłączyć gniazdko od lampy ③.

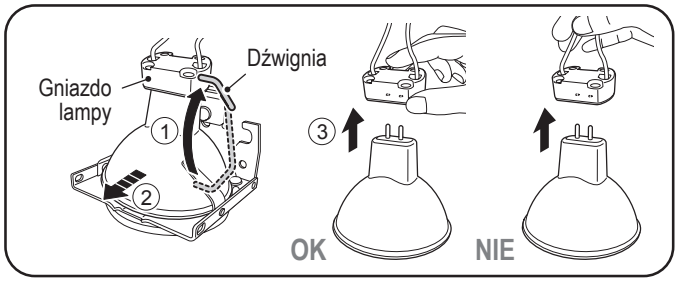

Uwaga

Gniazdko trzymać mocno i ostrożnie zdjąć z lampy.

4. Zamontować nowe lampy i założyć pokrywę, jak pokazano w punktach 4-6 w sekcji ”3. Instalacja i podłączenie“.

Uwaga

Stosować wyłącznie oryginalne lampy (patrz ”9. Produkty dodatkowe (osobno sprzedawane) i części zamienne“.

WYMIANA BEZPIECZNIKÓW

1. Wyłączyć i odłączyć urządzenie.
2. Usunąć śruby na tyle urządzenia przy pomocy płaskiego śrubokręta.
3. Zastąpić wszystkie stare bezpieczniki nowymi.
4. Przykręcić śruby na puszce bezpieczników odwrotnie niż w punkcie 2.

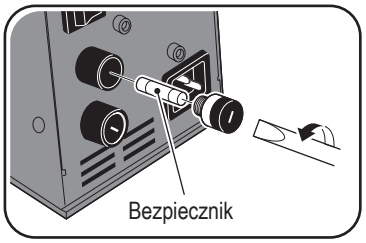

Uwaga

Należy zapoznać się z sekcją ”8. Specyfikacja“, aby sprawdzić charakterystykę bezpieczników.

KONSERWACJA

Nie stosować organicznych rozpuszczalników zawierających benzen i rozcieńczalnik. Neutralne detergenty należy rozcieńczać wodą i zwilżyć miękką szmatkę. Wycisnąć nadmiar detergentu z materiału i delikatnie wytrzeć urządzenie.

6. Rozwiązywanie problemów

Problem	Powód	Zalecenia
Lampka nie świeci po włączeniu.	Przeciążenie bezpieczników	Wymienić bezpieczniki
Lampa halogenowa nie pracuje nawet, gdy włącznik one-touch jest wciśnięty, gdy świeci się kontrolka lampy.	Gniazdko jest nieprawidłowo połączone z lampą.	Prawidłowo dopasować gniazdka do lamp
	Żarnik żarówki spalił się.	Zastąpić nowymi lampami
	Nieprawidłowe zamontowanie pokrywy.	Prawidłowo umieścić pokrywę.

7. Europejska Deklaracja Zgodności

Producent:
SHOFU INC.
Head Office
11 Kamitakamatsu-cho, Fukuine, Higashiyama-ku
Kyoto 605-0983, Japonia

Produkt:
Sublite V
Urządzenie Sublite V zostało zbudowane i przetestowane zgodnie z odpowiednimi normami europejskimi i specyfikacjami.

Standard:
Bezpieczeństwo: EN61010-1:2010
EMC: EN61326-1:2006, EN55011:2007 + A2:2007 (Grupa 1, Klasa A)
EN61000-3-2:2006, EN61000-3-3:1995 + A1:2001 + A2:2005
EN61326-1:2006 (Tabela 2)

Dyrektywa EC:
Bezpieczeństwo: LVD 2006/95/EC
EMC: EMC 2004/108/EC

Autoryzowany przedstawiciel na UE:
SHOFU Dental GmbH
Am Brüll 17, 40878 Ratingen, Niemcy
Telefon: +49 (0) 21 02 / 86 64-0
Fax: +49 (0) 21 02 / 86 64-65
Strona www: www.shofu.de

8. Specyfikacja

Model	SSBLV-1
Poziom napięcie zasilania	AC100-127V / 200-240V±10%, 50/60Hz
Moc zasilania	175/330VA
Lampy	JCR 110V 150W/S
Bezpieczniki	zwłoczny, AC250V T 1.6A L x2
Wymiary	112 mm (szer.) x 210 mm (głęb.) x 252 mm (wys.) 4.4 inch (szer.) x 8.3 inch (głęb.) x 9.9 inch (wys.)
Waga	ok. 2.5 kg / ok. 5.5 lb
Środowisko pracy	Temperatura: 5-40 °C / 41-104 °F Wilgotność: 30-80% Wysokość: do 2,000 m Poziom zanieczyszczeń: 2 Kategoria przeciwprzepięciowa: II Tylko użytek wewnętrzny
Warunki przechowywania	Temperatura: 0-40 °C / 32-104 °F Wilgotność: 10-85%

Powyższa specyfikacja może ulec zmianie z powodu zmian w urządzeniu bez wcześniejszego uprzedzenia.

9. Części zamienne

Lampy halogenowe (JCR 110V 150 W/S)

10. Gwarancja

Niniejszy produkt przeszedł szczegółową kontrolę przed wysyłką. Jeśli od momentu dostarczenia, w przeciągu jednego roku pracy w normalnych warunkach okaże się on wadliwy, zostanie naprawiony na koszt firmy, za wyjątkiem lamp halogenowych.

Manufacturer
SHOFU INC. 11 Kamitakamatsu-cho, Fukuine, Higashiyama-ku, Kyoto 605-0983, Japan
SHOFU DENTAL ASIA-PACIFIC PTE. LTD. 10 Science Park Road, #03-12, The Alpha, Science Park II, Singapore 117684
SHOFU DENTAL CORPORATION 1225 Stone Drive, San Marcos, California 92078-4059, USA
SHOFU UK Riverside House, River Lawn Road, Tonbridge, Kent, TN9 1EP, UK
SHOFU DENTAL TRADING (SHANGHAI) CO., LTD. No. 645 Jiye Road, Sheshan Industrial Park, Songjiang, Shanghai 201602, China
EC REP **SHOFU DENTAL GmbH** Am Brüll 17, 40878 Ratingen, Germany (www.shofu.de)

429911 · 04/2014